TOLL 系列产品封装外形尺寸图

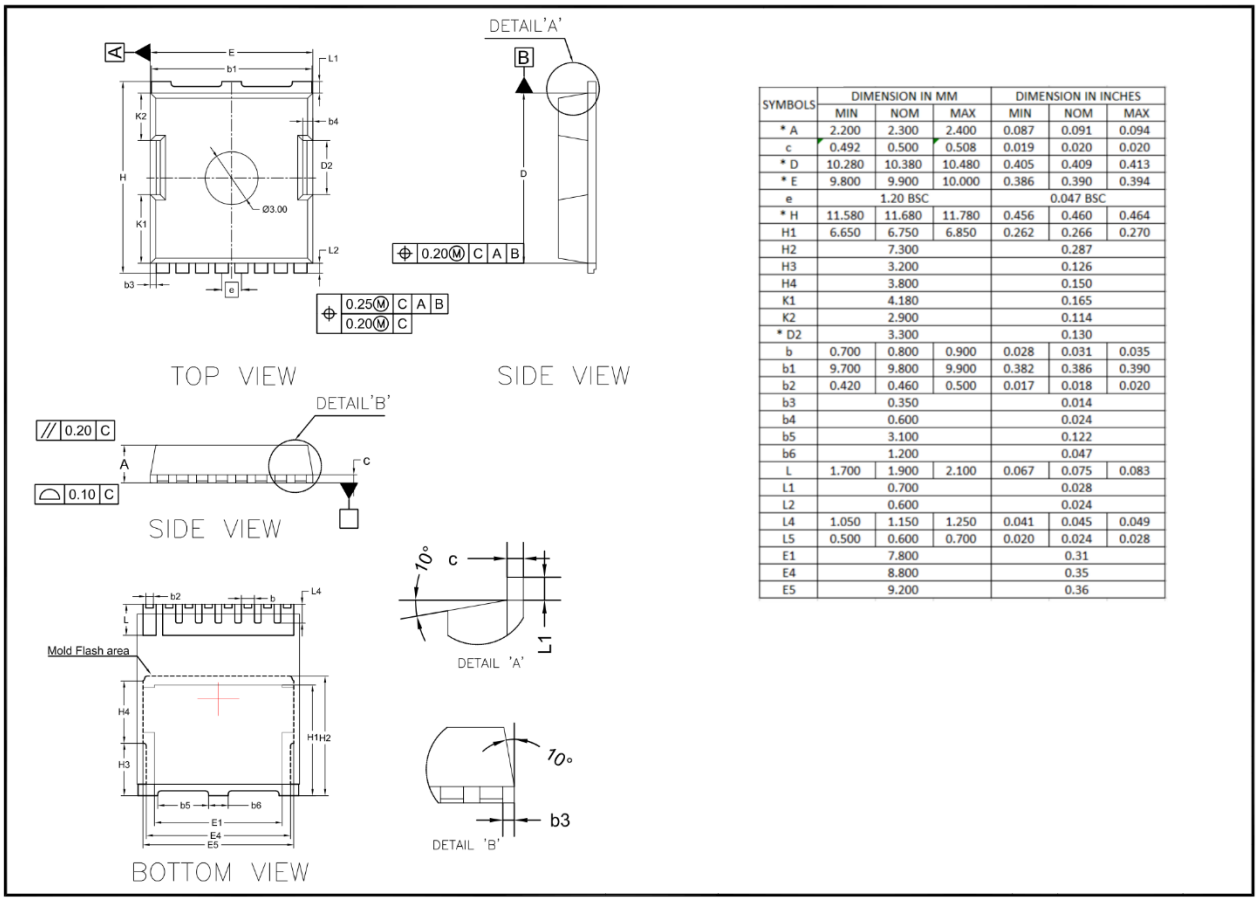

SYMBOLS	DIMENSION IN MM			DIMENSION IN INCHES		
	MIN	NOM	MAX	MIN	NOM	MAX
* A	2.200	2.300	2.400	0.087	0.091	0.094
c	0.492	0.500	0.508	0.019	0.020	0.020
* D	10.280	10.380	10.480	0.405	0.409	0.413
* E	9.800	9.900	10.000	0.386	0.390	0.394
e	1.20 BSC			0.047 BSC		
* H	11.580	11.680	11.780	0.456	0.460	0.464
H1	6.650	6.750	6.850	0.262	0.266	0.270
H2	7.300			0.287		
H3	3.200			0.126		
H4	3.800			0.150		
K1	4.180			0.165		
K2	2.900			0.114		
* D2	3.300			0.130		
b	0.700	0.800	0.900	0.028	0.031	0.035
b1	9.700	9.800	9.900	0.382	0.386	0.390
b2	0.420	0.460	0.500	0.017	0.018	0.020
b3	0.350			0.014		
b4	0.600			0.024		
b5	3.100			0.122		
b6	1.200			0.047		
L	1.700	1.900	2.100	0.067	0.075	0.083
L1	0.700			0.028		
L2	0.600			0.024		
L4	1.050	1.150	1.250	0.041	0.045	0.049
L5	0.500	0.600	0.700	0.020	0.024	0.028
E1	7.800			0.31		
E4	8.800			0.35		
E5	9.200			0.36		